2023-11

ABC–VHS KOMBI PROFILPLÅT

BOSTAD AVLUFTS/UTELUFTSHUV

Tips!
Innan anläggningen är i drift bör takhuven täckas över för att undvika kondensproblem.

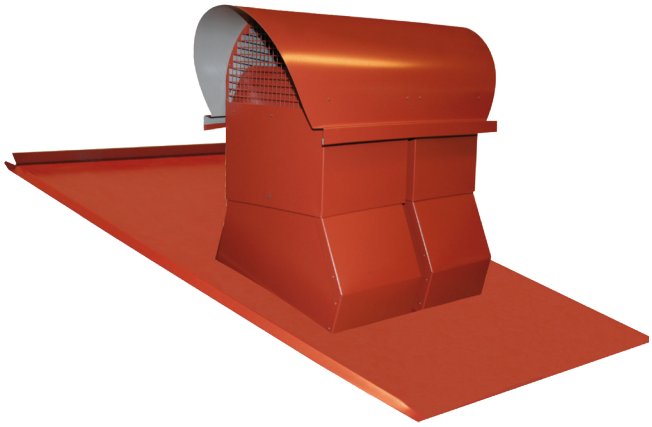

ANVÄNDNING
Avlufts/uteluftshuv för bostäder, för komfortventilation eller imkanal. Tillverkad för profilplåt.

UTFÖRANDE
ABC-VHS KOMBI Profilplåt tillverkas vanligen i ABC-Garantiplåt med 25 års färgbeläggningsgaranti för korrosivitetsklass C4. Den patenterade färgbeläggningen ABC Garantiplåt är rapsoljebaserad samt testad enligt EN 13523-1:2009 och följer byggplåtens standardkulörer. Avlufts/Uteluftdelen är skyddad under huvens takkåpa och försedd med ett smådjurssäkert trådnätsgaller. Bottendelen monteras i takets lutning. Toppen monteras i lod ställbar i lägen mellan 5-40°. Skruvas direkt i plåttaket med skruv som har gummipackning. Röret är isolerat i brandteknisk klass EI 15 i huven. Huven levereras komplett med underbeslag.

SKÖTSEL/UNDERHÅLL
Kontrollera behov av rengöring en gång per år. Medryckning av aerosoler och pudersnö eller isbildning kan inte uteslutas vid ogynnsamma förhållanden.

TILLBEHÖR

Förlängningsplåtar vid beläggning profiltak:
VHSCFP 840 X 1200 (Bredd x längd)

EXEMPEL BESKRIVNINGSTEXT
VVS AMA
QMF.2

Avlufts/uteluftshuv ABC-VHS KOMBI
Profilplåt av ABC Ventilationsprodukter AB fabrikat. Storlek 125, Utförd i ABC Garantiplåt i korrosivitets-klass C4 med 25 års garanti på färgbeläggningen.
Kulör enligt kulörkarta

Vi förbehåller oss rätten till ändringar utan föregående besked. Eftertryck eller kopiering av produktblad utan tillstånd beivras.

MÅTT

Storlek ABC-VHS Profilplåt	A mm	B mm	C mm	D mm	Ø D Muff-mått
125*	230	ca 500	600	1200	125
160	230	ca 500	600	1200	160
200	360	ca 600	600	1200	200
250	360	ca 600	600	1200	250

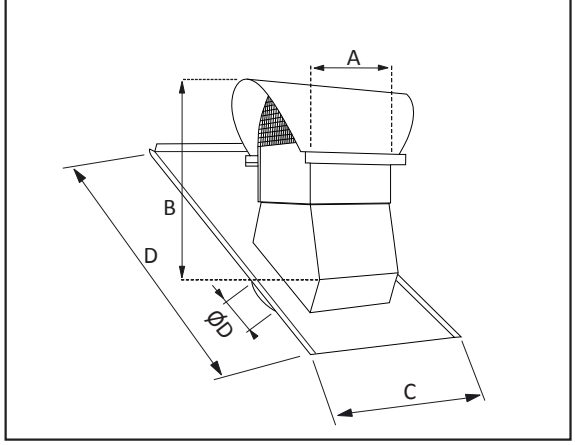

* För storlek Ø125 används Ø160 med reduktion.

DIMENSIONERING

Angivna data är riktvärden

VHS Profilplåt - UTELUFT

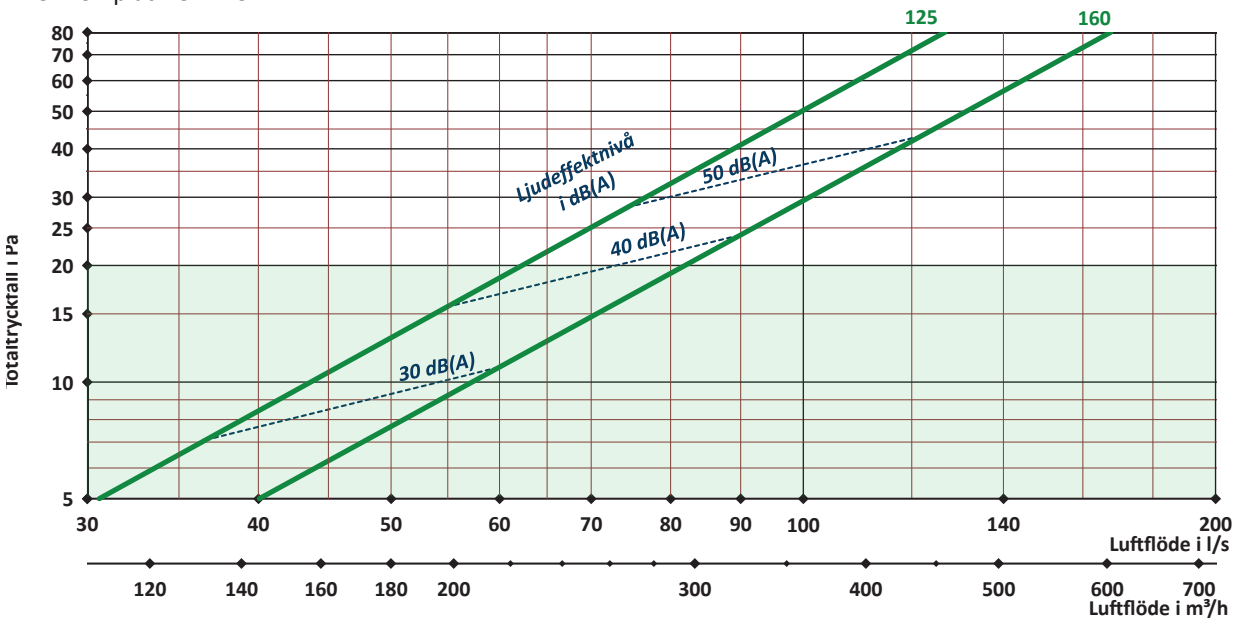

VHS Profilplåt - AVLUFT

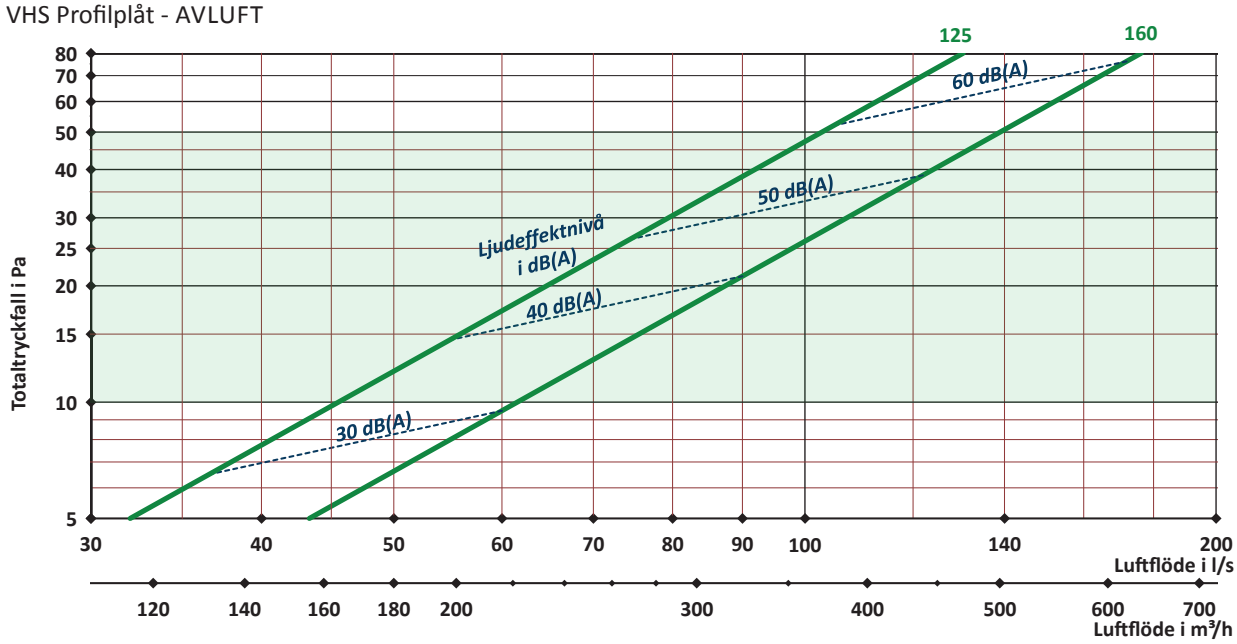

Grönmarkerat område innebär ett bra energival. Bra energival

Miljövarudeklaration:

För exakt innehåll av produkten, se aktuell Byggvarudeklaration på hemsidan.

Vi förbehåller oss rätten till ändringar utan föregående besked. Eftertryck eller kopiering av produktblad utan tillstånd beivras.